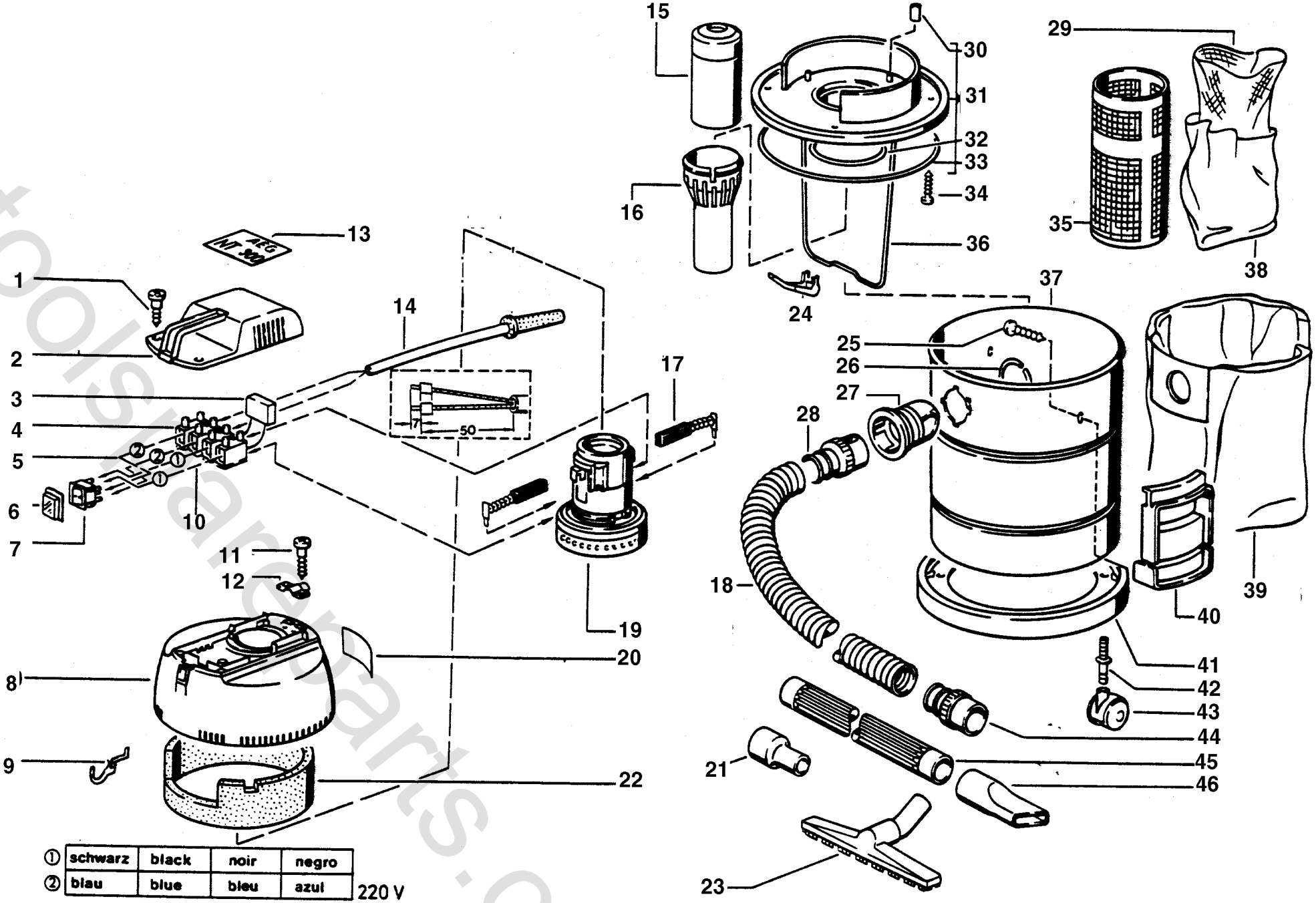

①	schwarz	black	noir	negro
②	blau	blue	bleu	azul

220 V

toolspareparts.com